Pro-Ject
AUDIO SYSTEMS

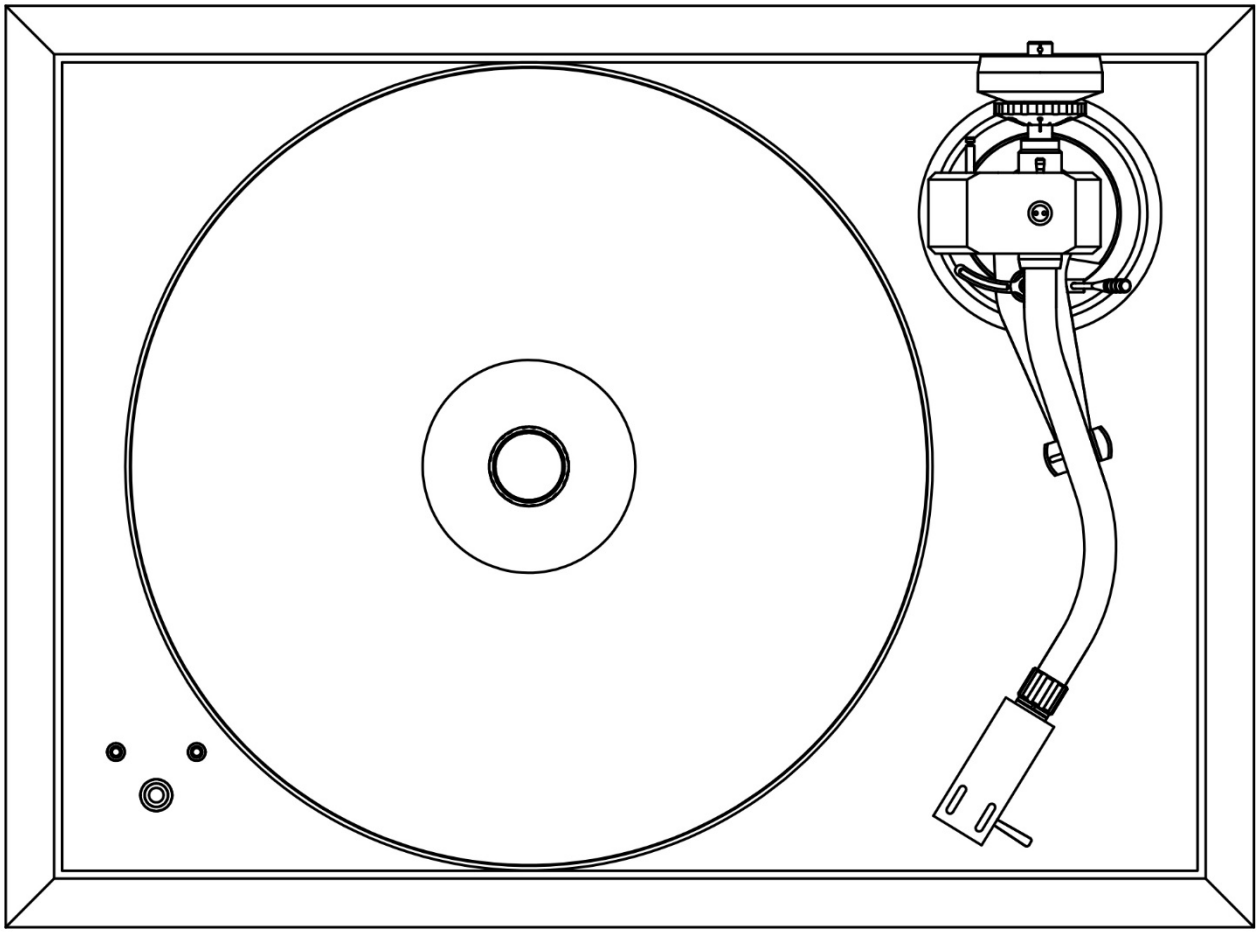

THE CLASSIC REFERENCE

Sehr geehrte Musikliebhaberin, sehr geehrter Musikliebhaber,

herzlichen Glückwunsch und vielen Dank, dass Sie sich für einen Plattenspieler von Pro-Ject Audio Systems entschieden haben.

Ihr Plattenspieler „The Classic Reference“ wurde von erfahrenen Technikern handgefertigt und strengen Tests unterzogen, um Ihnen viele Jahre Freude und einen störungsfreien Betrieb zu garantieren.

Bitte wenden Sie sich an Ihren Händler, wenn Sie weitere Unterstützung benötigen.

Wichtig:

Ihr Plattenspieler wurde teilweise zerlegt versandt, um Schäden an empfindlichen Teilen zu vermeiden. Bitte überprüfen Sie umgehend, ob weder die Verpackung noch das Gerät während des Transports beschädigt wurden. Sollten Teile fehlen oder das Gerät beschädigt sein, nehmen Sie es bitte nicht in Betrieb und wenden Sie sich an Ihren Händler.

Inhalt

Produktabbildungen 4

Einrichtung

1. Transportschrauben 5
2. Montage von Platte und Antriebsriemen 5-6
3. Einbau der Tonabnehmer, Austausch der Nadel 6
4. Einstellung der vertikalen Auflagekraft (VTF) 6-7
5. Anti-Skating-Einstellung 7
6. Wartung und Reinigung 8
7. Ein- und Ausschalten, Ändern der Wiedergabegeschwindigkeit 8
8. Anschluss an den Verstärker 8-9
9. VTA-Einstellung 9
10. Azimut-Einstellung 10

Technische Parameter 11
Fehlerbehebung, Garantie, Service 11
Konformitätserklärung 12
Explosionszeichnung der Verpackung 13

Bitte leisten Sie Ihren Beitrag zum Umweltschutz:

Entsorgung des Verpackungsmaterials:

Die Verpackung von Pro-Ject wurde sorgfältig entwickelt, um Ihre Komponenten vor Transportschäden zu schützen. Wir empfehlen Ihnen dringend, die Originalverpackung aufzubewahren, um Ihren Plattenspieler in Zukunft sicher versenden oder transportieren zu können.

Die Verpackungsmaterialien wurden jedoch unter Berücksichtigung der Umweltfreundlichkeit ausgewählt. Wenn Sie die Verpackung entsorgen müssen, recyceln Sie sie bitte.

ALLGEMEINE INFORMATIONEN

Bedienelemente, Funktionen und Anschlüsse

1 PLATTENTELLER & LEDERMATTE
2 PLATTENKLEMME
3 CHASSIS
4 GESCHWINDIGKEITSKONTROLLTASTE
5 TONARM-GEGENGEWICHT
6 HEBEL ZUM ANHEBEN DES TONARMS
7 RUHEPOSITION DES TONARMS
8 TONARMROHR
9 KOPFGEHÄUSE MIT SME-ANSCHLUSS
10 MOTOR MIT RIEMENSCHEIBE
11 ANTRIEBSRIEMEN
12 UNTERER PLATTENTELLER
13 TRANSPORT-SCHRAUBEN (3X)
14 EINSTIEGSSKALA FÜR DIE ANTI-SKATING-EINSTELLUNG
15 ANTI-SKATING-UNTERSTÜTZUNG
16 ANTI-SKATING-GEWICHT AM DRAHT
17 DECKEL
18 DECKELSCHARNIERE
19 BESCHLÄGE
20 TONARM-AUSGANGSPANEEL
21 STROMVERSORGUNGSANSCHLUSS
22 HÖHENVERSTELLBARE TPE-GEDÄMPFTE FÜSSE (3X)

ZUBEHÖR

A EINZELNER ADAPTER
B INBUSSCHLÜSSEL 1,5 MM (AZIMUT-EINSTELLUNG)
C INBUSSCHLÜSSEL 2 MM (EINSATZ DER KARTUSCHE)
D INBUSSCHLÜSSEL 3 MM (VERKÜRZT, VTA-EINSTELLUNG)
E ANTRIEBSRIEMEN FÜR 78 U/MIN
F GEGENGEWICHT NR. 27 (33), EVOLUTION LINE (FÜR TONABNEMERGEWICHT 6,5 – 11 G)
G GEGENGEWICHT NR. 26 (32), EVOLUTION LINE (FÜR TONABNEMERGEWICHT 9 – 16 G)
H ZWEIPUNKT-TONABNAHMER-AUSRICHTUNGSWINKEL
I VERBINDUNGSKABEL (CONNECT IT E RCA)
J BEDIENUNGSANLEITUNG
K UNIVERSELLES NETZTEIL
L WEISSE BAUMWOLLHANDSCHUHE
M BAUMWOLLTUCH
N MESSGERÄT ZUR VERFOLGUNG FÜR DIE EINSTELLUNG

1
2
3
4
5
6
7
8
9

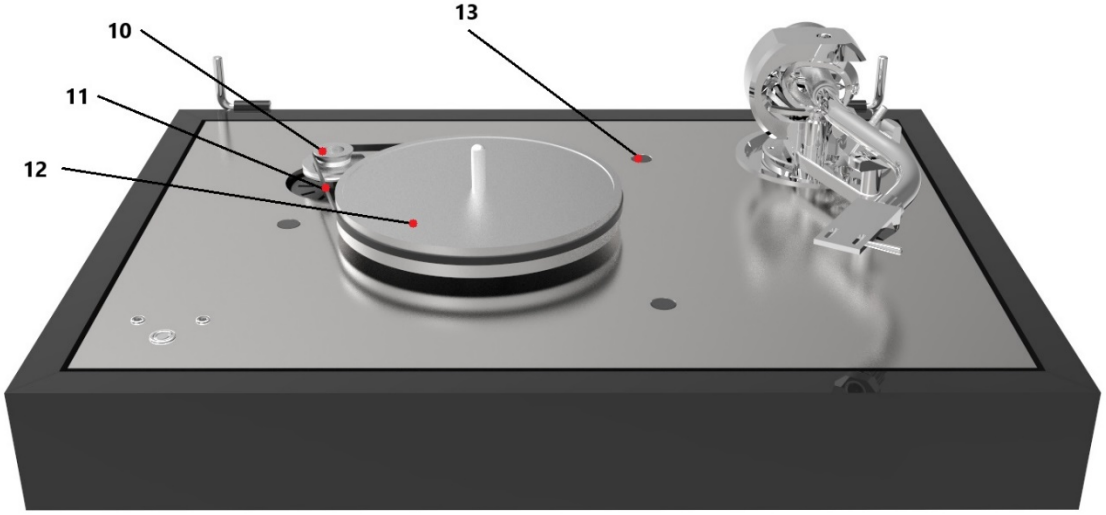
10
11
12
13

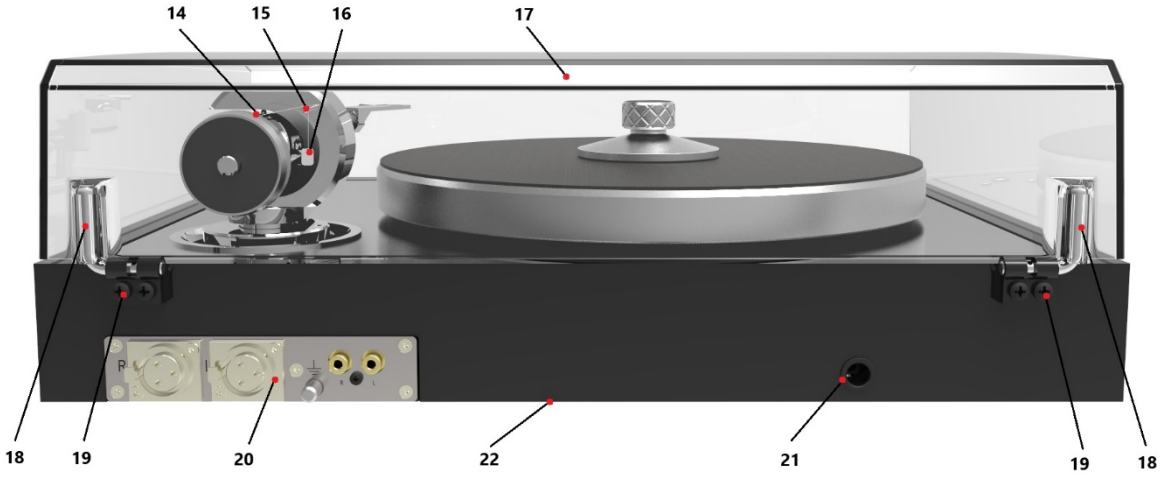
14
15
16
17
18
19
20
22
21
19
18

EINSTELLUNG

1. Transportschrauben

Das Deck wird teilweise zerlegt und für einen sicheren Transport sorgfältig verpackt geliefert. Nehmen Sie alle Teile vorsichtig aus der Transportverpackung. Die Verpackungsabbildung auf der letzten Seite dieser Anleitung zeigt Ihnen, wie der Plattenteller verpackt ist und wo sich die einzelnen Teile in der Verpackung befinden.

Vergewissern Sie sich, dass die Oberfläche, auf der Sie den Plattenspieler aufstellen möchten, eben ist (verwenden Sie eine Wasserwaage), bevor Sie den Plattenspieler darauf stellen.

Entfernen Sie die Transportsicherung vom Tonarm. Bewahren Sie sie in der Originalverpackung auf, damit sie für einen eventuellen späteren Transport zur Verfügung steht.

Entfernen Sie die drei Transportschrauben von der Oberseite des Sandwich-Chassis, bevor Sie den Unterteller, den Antriebsriemen und den Hauptteller installieren.

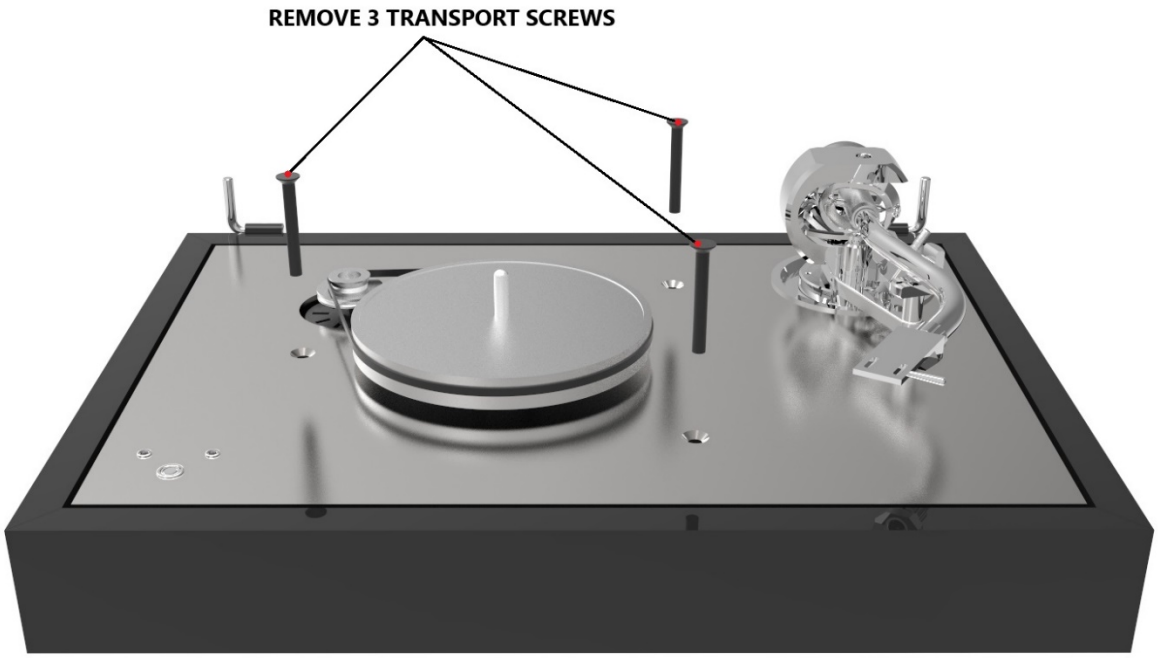

2. Installation von Plattenteller und Antriebsriemen

Legen Sie den Antriebsriemen (11) um die Unterplatte (12) und die Motorriemenscheibe (10). Vermeiden Sie es, Schweiß oder Fett auf den Riemen zu bringen, da dies die Leistung beeinträchtigt und die Lebensdauer des Riemens verkürzt. Verwenden Sie saugfähiges Küchenpapier, um Öl oder Fett vom äußeren Rand der Nabe und vom Riemen zu entfernen. Setzen Sie den Plattenteller (1) und die Ledermatte (1) auf die Spindel des Untertellers (12). Legen Sie eine Schallplatte auf und ziehen Sie die Plattenklemme (2) oben über der Spindel fest.

Schließen Sie das Netzteil an die Netzanschlussbuchse (21) des Plattenspielers an, bevor Sie es an die Steckdose anschließen.

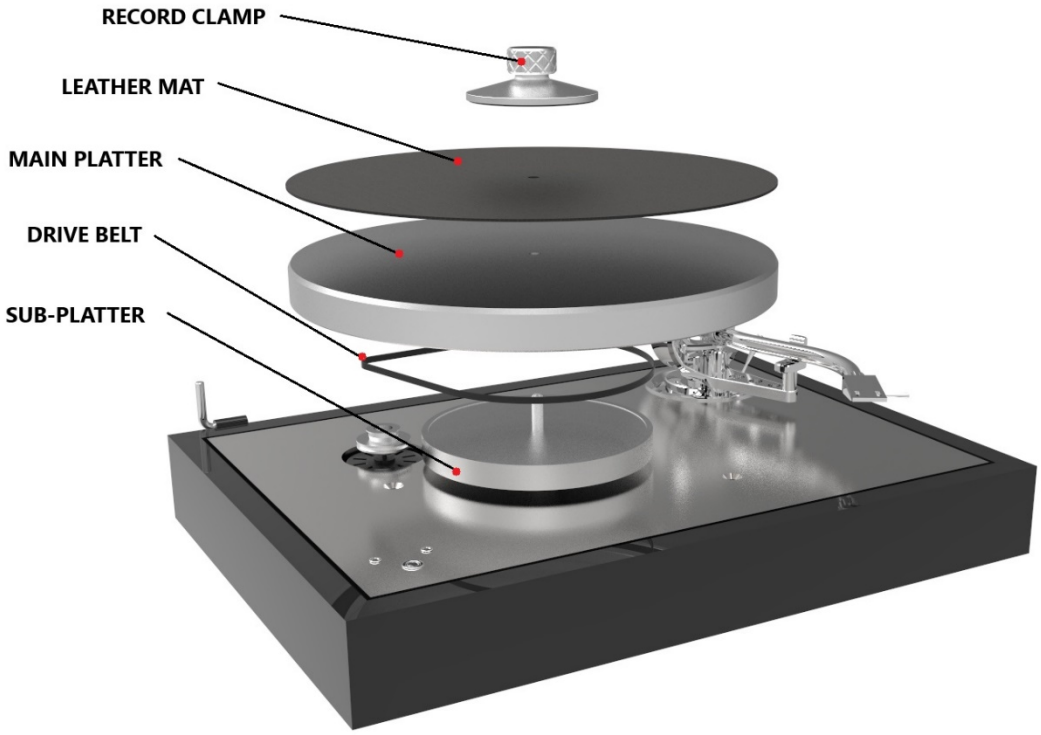

3. Einbau der Tonabnehmer, Austausch der Nadel

* Wenn Sie diesen Plattenspieler in einem Paket gekauft haben, das den Tonabnehmer enthält, ist dies bereits für Sie erledigt worden. Installieren Sie den Tonabnehmer mit den entsprechenden, im Lieferumfang enthaltenen Teilen auf dem Tonabnehmerkopf. Alle Tonabnehmer mit 1/2-Zoll-Befestigungslöchern können montiert werden.
Schließen Sie den Tonabnehmer wie unten angegeben an:

- Weiß linker Kanal L+
- Rot Rechter Kanal R+
- Grün Rechter Kanal R-
- Blau linker Kanal L-

Verwenden Sie für die korrekte Ausrichtung der Tonabnehmer den mit dem Classic Reference-Zubehör mitgelieferten Zwei-Punkt-Ausrichtungswinkel. Wenn Sie mit der Zwei-Punkt-Einstellung nicht vertraut sind, wenden Sie sich bitte an Ihren Händler.

Eine beschädigte oder abgenutzte Nadel kann Ihre Plattensammlung beschädigen und sollte ersetzt werden. Entfernen Sie bitte die Nadelschutzkappe, bevor Sie die Nadel aus dem Tonabnehmer ziehen und durch eine neue ersetzen.

4. Einstellung der vertikalen Auflagekraft (VTF)

Die mitgelieferten Gegengewichte (f, g) sind für Tonabnehmer mit einem Gewicht zwischen 6,5 und 11 g (Gegengewicht Nr. 27 (33) – Evolution-Serie, Gewicht 125 g) und zwischen 9 und 16 g (Gegengewicht Nr. 26 (32) – Evolution-Serie, Gewicht 142 g) geeignet.

Die Gegengewichte Nr. 27 und Nr. 26 werden mit der PIANO/SILVER-Plattenspielerversion geliefert. Die Gegengewichte Nr. 33 und Nr. 32 werden mit der Plattenspielerversion ACCACIA / BRASS geliefert.

Setzen Sie das Gegengewicht (5) vorsichtig auf das hintere Ende des Tonarmrohrs (8), wobei die Abtastkraftskala zur Vorderseite des Plattenspielers zeigen muss. Senken Sie den Tonarmhebel und positionieren Sie den Tonarm im Raum zwischen Tonarmauflage und Plattenteller. Drehen Sie das Gegengewicht (5) vorsichtig, bis der Tonarmrohr ausbalanciert ist. Der Tonarm sollte in die Ausgangsposition zurückkehren, wenn er nach oben oder unten bewegt wird. Diese Einstellung muss sorgfältig vorgenommen werden. Vergessen Sie nicht, die Schutzkappe des Tonabnehmers zu entfernen, falls vorhanden.
Sobald der Tonarm korrekt ausbalanciert ist, bringen Sie ihn wieder in die Ausgangsposition zurück. Halten Sie das Gegengewicht (5) fest, ohne es zu bewegen, und drehen Sie den Anpresskraftskalenring vorsichtig, bis die Null mit dem Antiskating-Stummel übereinstimmt. Überprüfen Sie, ob der Tonarm noch ausbalanciert ist.
Drehen Sie das Gegengewicht gegen den Uhrzeigersinn (von vorne gesehen), um die Auflagekraft gemäß den Empfehlungen des Tonabnehmerherstellers einzustellen. Eine Markierung auf der Skala entspricht 1 mN (= 0,1 g / 0,1 Pond) der Auflagekraft.

Bitte beachten Sie: Bei der Einstellung des Auflagedrucks sollten das Anti-Skating-Gewicht und die Schutzkappe des Tonabnehmers zunächst entfernt werden.

5. Einstellung der Anti-Skating-Kraft

Die Anti-Skating-Kraft muss entsprechend der Auflagekraft eingestellt werden.

Auflagekraft	Nut im Zapfen (15)
10–14 mN	1. von den Lagerringen
15–19 mN	2. „ „ „
20 mN und größer	3. „ „ „

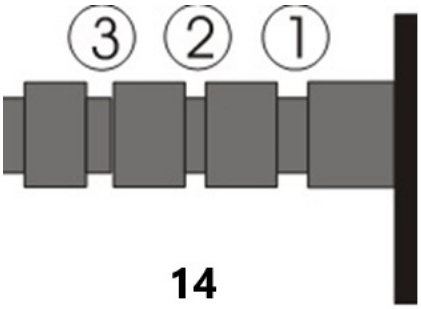

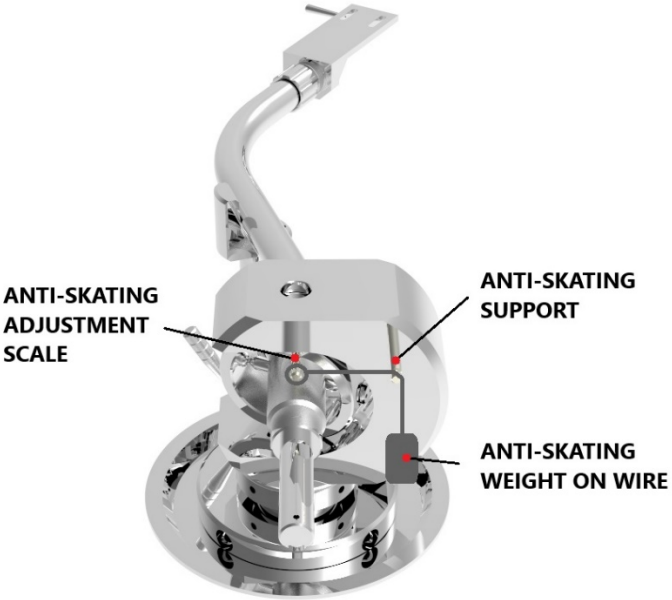

Hängen Sie die Schlaufe des Fadens des Anti-Skating-Gewichts in die Nut der Anti-Skating-Skala (14), die dem auf Ihre Tonabnehmer ausgeübten Abtrieb entspricht, und hängen Sie den Faden in die Nut der Drahtstütze (15).

6. Wartung und Reinigung

Ihr Plattenspieler erfordert nur wenig oder gar keine regelmäßige Wartung. Entfernen Sie Staub mit einem leicht angefeuchteten antistatischen Tuch. Verwenden Sie niemals ein trockenes Tuch, da dies statische Elektrizität erzeugt, die mehr Staub anzieht. Antistatische Reinigungsflüssigkeiten sind im Fachhandel erhältlich, müssen jedoch sparsam angewendet werden, um Schäden an Gummiteilen zu vermeiden. Es wird empfohlen, vor der Reinigung oder Wartung die Nadelabdeckung anzubringen, um Beschädigungen zu vermeiden.

Wenn der Plattenspieler über einen längeren Zeitraum nicht benutzt wird, kann der Antriebsriemen entfernt werden, um eine ungleichmäßige Dehnung zu verhindern.

7. Ein- und Ausschalten, Ändern der Wiedergabegeschwindigkeit

Um Schallplatten mit 33 U/min abzuspielen, drücken Sie die Geschwindigkeitssteuerungstaste (4), um den Motor zu starten. Durch zweimaliges Drücken der Geschwindigkeitssteuerungstaste wird 45 U/min ausgewählt. Die ausgewählte Geschwindigkeit wird durch die blinkende LED angezeigt. Sobald der Plattenteller seine volle Geschwindigkeit erreicht hat, hören die LEDs auf zu blinken.

Um mit 78 U/min abzuspielen, muss der flache Antriebsriemen entfernt und der runde Antriebsriemen um den Unterteller (12) und den Abschnitt mit größerem Durchmesser der Motorriemenscheibe (10) gelegt werden. Dazu muss der Plattenteller (1) entfernt werden.

Nach dem Anbringen des runden Antriebsriemens wird durch zweimaliges Drücken der Geschwindigkeitssteuerungstaste 78 U/min ausgewählt. Wenn die volle Geschwindigkeit erreicht ist, hört die 45-U/min-LED auf zu blinken.

Durch Gedrückthalten der Geschwindigkeitssteuerungstaste für mehr als drei Sekunden wird der Motor angehalten.

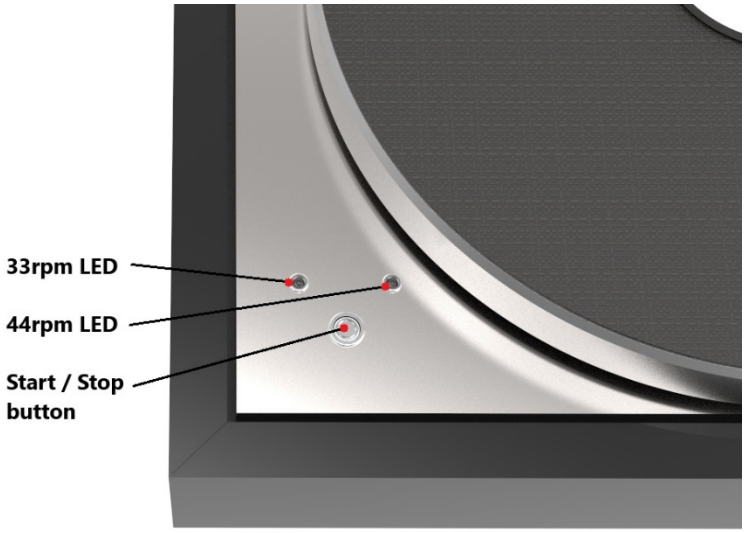

8. Anschluss an den Verstärker

Der Plattenspieler verfügt über zwei verschiedene Ausgangsoptionen:

a) **RCA-AUSGANG**: mit vergoldeten RCA-Phono-Buchsen. Verwenden Sie den Phono-Eingang (manchmal auch mit „Gram", „Disc" oder „RIAA" gekennzeichnet) Ihres Verstärkers. Stellen Sie sicher, dass der Phono-Eingang die richtige Anpassung und Verstärkung für den verwendeten Tonabnehmer bietet. Line-Eingänge (wie CD, Tuner, Tape oder Video) sind nicht geeignet. Achten Sie darauf, den linken und rechten Kanal korrekt anzuschließen. Der RECHTE KANAL ist in der Regel ROT gekennzeichnet, der LINKE KANAL SCHWARZ oder WEISS. Relevante Informationen finden Sie in der Bedienungsanleitung Ihres Verstärkers. Bei Brummproblemen kann ein Erdungskabel an die Schraubklemme zwischen den Buchsen angeschlossen werden.

   Wenn Ihr Verstärker keinen für Phono-Tonabnehmer geeigneten Eingang hat, ist eine separate Phono-Verstärkerstufe für MM- oder MC-Tonabnehmer erforderlich.

b) **XLR-AUSGANG**: Um den XLR-Ausgang zu nutzen und die Vorteile der echten symmetrischen Verbindung voll auszuschöpfen, muss Ihr Plattenspieler mit einem MC-Tonabnehmer ausgestattet sein. „True Balanced Connection"-Phonokabel sind separat erhältlich.

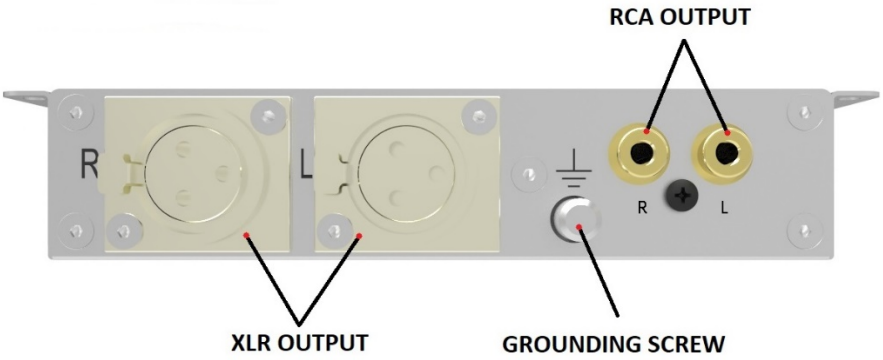

9. VTA-Einstellung

Legen Sie eine Schallplatte und das Plattengewicht auf den Plattenteller. Wenn die Nadel in die Plattenrille abgesenkt ist und der Tonarm nicht auf dem Hebearm aufliegt, sollte das Rohr des Tonarms parallel zur Oberfläche der Schallplatte sein.
Ist dies nicht der Fall, lösen Sie beide Inbusschrauben an der Tonarmbasis so weit, dass sich die Tonarmsäule ohne Kraftaufwand vertikal bewegen lässt, und schieben Sie den Tonarm nach oben oder unten, bis er parallel ist.
Ziehen Sie die Inbusschrauben vorsichtig wieder fest, ohne übermäßige Kraft anzuwenden (dies würde die Armstütze verformen) – fingerfest ist völlig ausreichend.

10. Azimut-Einstellung

Die Tonabnehmernadel muss senkrecht in der Plattenrille stehen, um die Modulationen der Rillenwand korrekt abtasten zu können.
Mit einer kleinen Schraube am Tonabnehmer kann ein falscher Azimut korrigiert werden, wenn Ihre Nadel nicht genau senkrecht zum Tonabnehmer montiert ist (was häufig der Fall ist).
Lösen Sie die Schraube gerade so weit, dass Sie den Tonabnehmerkopf ohne Kraftaufwand drehen können.

Bitte beachten Sie: Entfernen Sie die Schraube nicht vollständig!

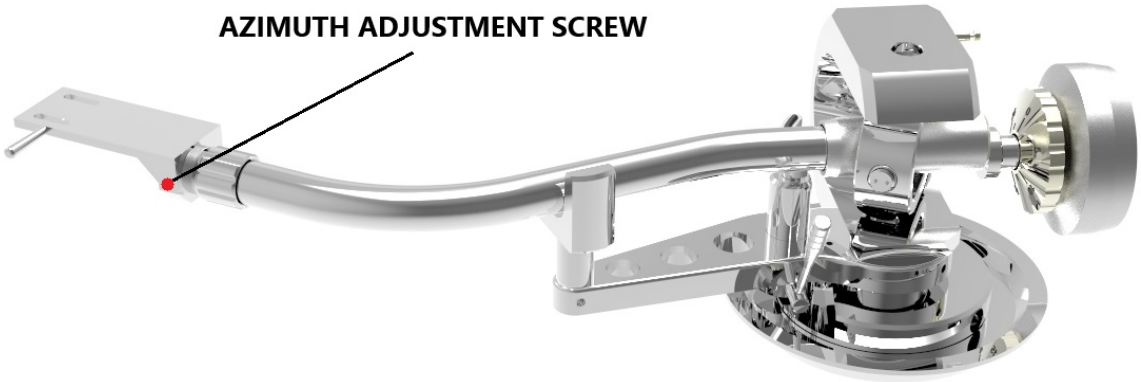

Technische Daten

Pro-Ject The Classic Reference / Pro-Ject EVO AS 9’’

Nenndrehzahlen	33/45/78 U/min, elektronische Drehzahlregelung
Drehzahlabweichung	33: ±0,03 % 45: ±0,04 %
Gleichlaufschwankung	33: ±0,08 % 45: ±0,10 %
Signal-Rausch-Verhältnis	73 dB
Effektive Tonarmmasse	24,2 g
Effektive Tonarmlänge	9" (230 mm)
Leistungsaufnahme	5 W
Leistungsaufnahme	15 V/0,8 A Gleichstrom, Universalnetzteil
Abmessungen (B x H x T)	462 x 138 x 335 mm
Gewicht	11 kg
Abmessungen Verpackung (B x H x T)	460 x 131 x 351 mm
Gewicht inkl. Verpackung	31 kg

Mögliche unsachgemäße Verwendung und Fehlerzustände

Pro-Ject-Plattenspieler werden nach höchsten Standards hergestellt und vor Verlassen des Werks strengen Qualitätskontrollen unterzogen. Mögliche Fehler sind nicht unbedingt auf Material- oder Produktionsfehler zurückzuführen, sondern können manchmal durch unsachgemäßen Gebrauch oder unglückliche Umstände verursacht werden. Daher finden Sie nachfolgend eine Liste häufiger Fehlersymptome.

Der Plattenteller dreht sich nicht, obwohl das Gerät eingeschaltet ist:

Das Gerät ist nicht an die Stromversorgung angeschlossen.
Keine Netzspannung an der Steckdose.
Der Antriebsriemen ist nicht montiert oder hat sich gelöst.

Kein Signal über einen oder beide Kanäle:

Es besteht kein Signalkontakt vom Tonabnehmer zur internen Tonarmverkabelung oder von dieser zum Tonarmkabel oder
von diesem zur Phono-Box oder zwischen dieser und dem Verstärker. Dies könnte an einem defekten Stecker,
einem Kabelbruch oder einer defekten Lötstelle oder einfach einer lockeren Stecker-/Buchsenverbindung.
Am Verstärker ist nicht der richtige Eingang ausgewählt.
Der Verstärker ist nicht eingeschaltet.
Verstärker oder Lautsprecher sind defekt oder stummgeschaltet.
Es besteht keine Verbindung zu den Lautsprechern.

Verzerrter oder ungleichmäßiger Ton aus einem oder beiden Kanälen:

Der Plattenspieler ist an den falschen Eingang des Verstärkers angeschlossen.
Die Nadel oder der Tonarm sind beschädigt.
Falsche Drehzahl, Antriebsriemen überdehnt oder verschmutzt, Plattentellerlager ohne Öl, verschmutzt oder beschädigt.

Kundendienst

Sollten Sie trotz der oben genannten Informationen auf ein Problem stoßen, das Sie nicht beheben oder identifizieren können, wenden Sie sich bitte an Ihren Händler, um weitere Unterstützung zu erhalten. Nur wenn das Problem nicht behoben werden kann, sollte das Gerät an den zuständigen Händler in

Ihrem Land geschickt werden. Garantiereparaturen werden nur durchgeführt, wenn das Gerät ordnungsgemäß verpackt zurückgesandt wird. Aus diesem Grund empfehlen wir, die Originalverpackung aufzubewahren. Senden Sie einen Plattenspieler niemals zurück, ohne sicherzustellen, dass er gemäß den Abbildungen auf der letzten Seite dieser Bedienungsanleitung sicher zerlegt und ordnungsgemäß in der Originalverpackung verpackt ist. Bitte entfernen Sie die folgenden Teile und verpacken Sie sie separat: Deckel, Gegengewicht, Antiskating-Gewicht und Riemen.

Bitte setzen Sie die Schutzkappe für den Tonabnehmer und die Transportsicherung für den Tonarm auf, bevor Sie den Plattenspieler sorgfältig verpacken.

Garantie

Der Hersteller übernimmt keine Haftung für Schäden, die durch Nichtbeachtung dieser Gebrauchsanweisung und/oder durch Transport ohne Originalverpackung entstehen. Durch unbefugte Personen vorgenommene Modifikationen oder Änderungen an Teilen des Produkts entbinden den Hersteller von jeglicher Haftung, die über die gesetzlichen Rechte des Kunden hinausgeht.

Pro-Ject Audio Systems ist eine eingetragene Marke von H. Lichtenegger.

Diese Anleitung wurde erstellt von: Pro-Ject Audio Systems Copyright © 2024. Alle Rechte vorbehalten.

Die Informationen waren zum Zeitpunkt der Drucklegung korrekt. Der Hersteller behält sich das Recht vor, ohne vorherige Ankündigung Änderungen an den technischen Spezifikationen vorzunehmen, die zur Aufrechterhaltung des laufenden technischen Entwicklungsprozesses als notwendig erachtet werden.

Konformitätserklärung

Wir, **SEV Litovel, s r.o**.
Palackého 1160/34
78401 Litovel
Tschechische Republik
(Hersteller)

und

Pro-Ject Audio Systems, ein Geschäftsbereich der Audio Tuning GmbH

Margaretenstraße 98

1050 Wien,

Österreich
(Vertrieb)

erklären in eigener Verantwortung, dass das Produkt den Bestimmungen der Richtlinien
2014/35/EU einschließlich Änderungen
2014/30/EU einschließlich Änderungen
2014/53/EU einschließlich Änderungen

Die folgenden harmonisierten Normen wurden angewendet:
Gesundheit: EN62479:2010
Sicherheit: EN 60950-1:2006+A11:2009+A1:2010+A12:2011+A2:2013, EN 62368-1:2014/A11:2017, EN 61558-1:2005/A1:2009, EN 61558-2-16:2009/A1:2013
EMV: EN301489-1 V2.2.0: 2017-03, EN301489-17 V3.2.0:2017-03, EN55032:2015, EN55035:2017, EN61000-3-2:2014, EN61000-3-3:2013
Funkfrequenzen: EN300328 V2.1.1 (2016-11)

Pro-Ject Audio Systems, ein Geschäftsbereich der Audio Tuning GmbH

1050 Wien, Österreich, Margaretenstraße 98

info@project-audio.com

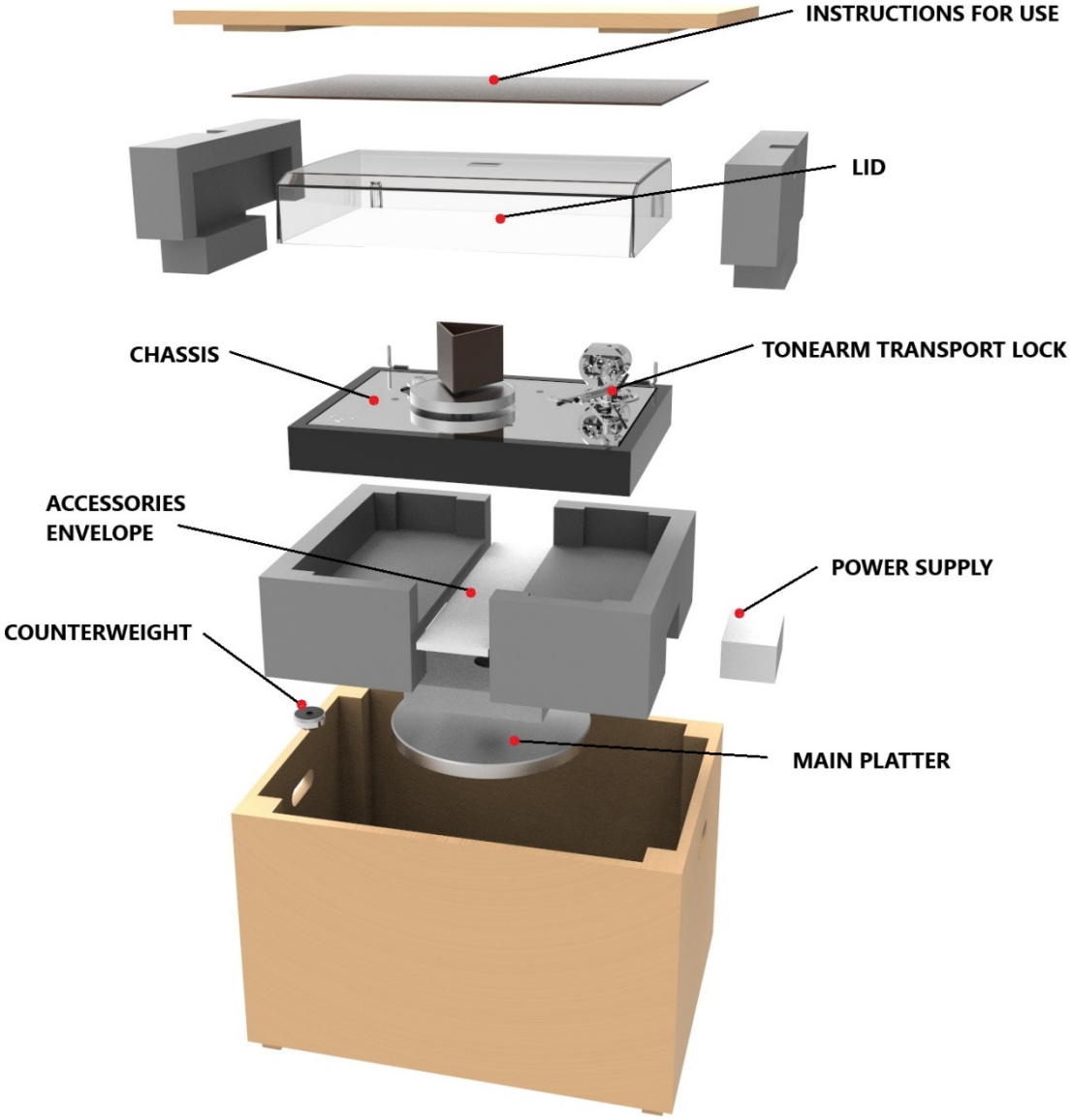
INSTRUCTIONS FOR USE
LID
CHASSIS
TONEARM TRANSPORT LOCK
ACCESSORIES
ENVELOPE
POWER SUPPLY
COUNTERWEIGHT
MAIN PLATTER